SCPR
DE GRANDES IDÉES NAISSENT DE LA PIERRE

2 Boulevard de la Marine 97420 Le Port

Tel: 02 62 53 33 33

www.scpr.re

# CANIVEAU BETON AVEC GRILLE

## 300 X 270 intérieur

**2018**

**CAN30G1000**
**CAN30G2000**

Caniveau de type I classe D400 - NF EN 1433

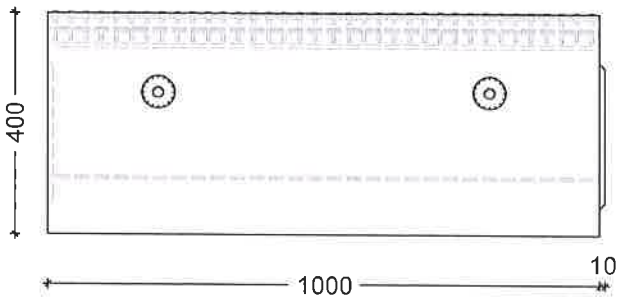


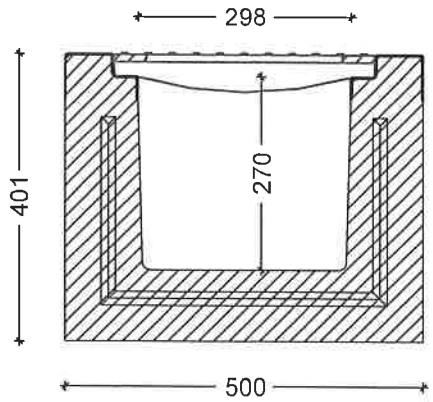


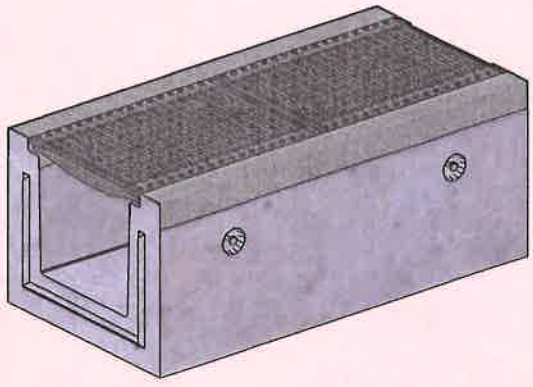

## Description

Caniveau hydraulique avec grilles boulonées, destiné à récupérer et transporter les eaux de surface

## Grilles

| | | |
|---|---|---|
| Classe D400 | Dimensions: 365 x 500 mm | 2 Boulons M10 par grille |

## Dimensions caniveaux

| | | |
|---|---|---|
| Section: 298 x 270 mm | Epaisseur paroi:1000 mm | Longueur: 1000 mm<br>Longueur: 2000 mm |

## Béton

| | |
|---|---|
| Classe de résistance: C35/45 | Classe d'exploitation: XS1 |

## Poids

| | |
|---|---|
| Longueur 1000mm = 427 kg | Longueur 2000mm = 854 kg |

## Manutention

Main de levage 1.3 t Nombre : 4

## Etanchéité entre éléments

Joint Butyl

## Domaine d'emploi

Voies de circulation, accotements stabilisés et aire de stationnement pour tous types de véhicules routiers

Conformément aux lois en vigueur.ce document est la propriété de la SCPR Il n'est permis d'en faire usage (reproduction.communication à un tiers etc...) qu'avec notre autorisation