SCPR
DE GRANDES IDÉES NAISSENT DE LA PIERRE

2 Boulevard de la Marine 97420 Le Port

Tel: 02 62 53 33 33

www.scpr.re

DALLE REDUCTRICE POUR GRILLE AVEC JOINT BUTYLE

2017 | **DR 1000G**

regards de visite et boîte de branchement ou d'inspection en béton armé
EN 1917 : 2003

CE

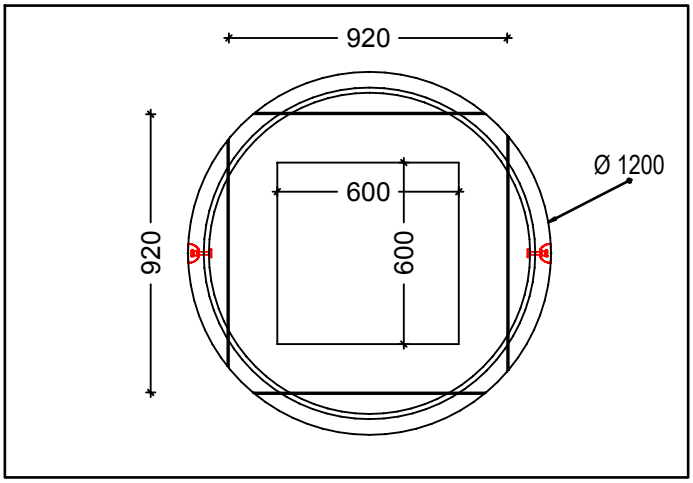

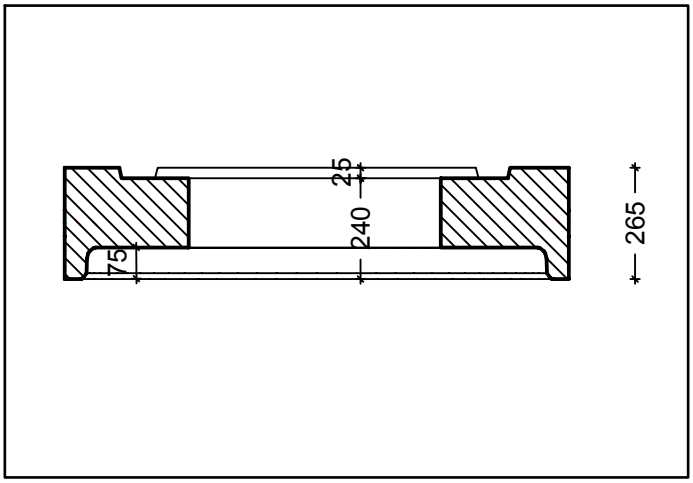

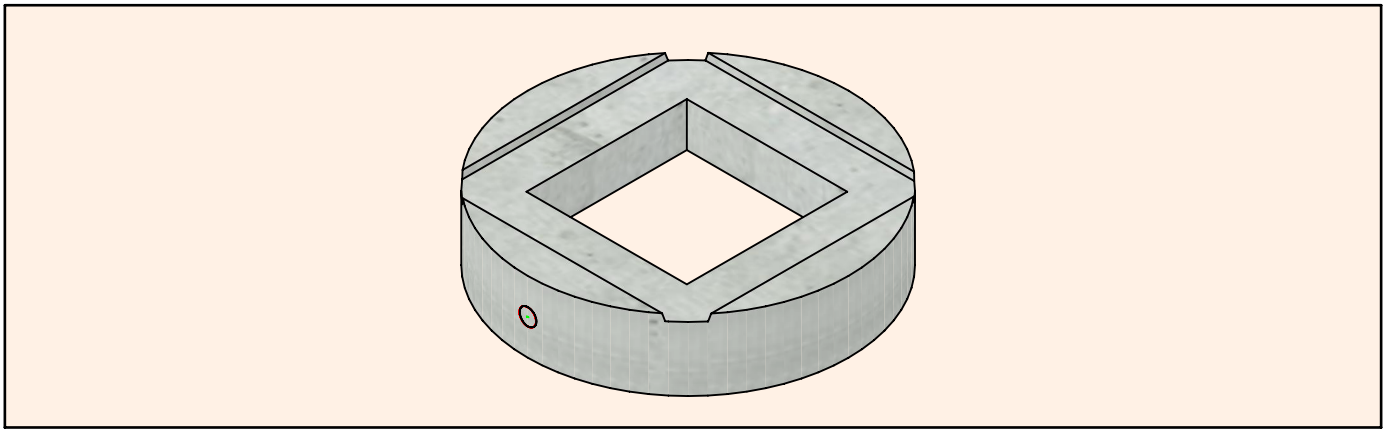

Description

Dalle réductrice en béton armé pour grille plate ou concave,destinée au regard de Ø1000 mm

Dimensions

Diamètre: 1200 mm | Hauteur utile: 155 mm | Ouverture carrée 600x600 mm

Résistance mécanique

Résistance sous charge verticale: 300 KN

Etanchéité à l'eau

Pas de fuite de l'assemblage ou de l'élément pour une pression interne de 50 KPa

Durabilité

Produit conforme à des usages en conditions normales de service

Béton

Classe de résistance: C40/50 | Classe d'exploitation: XS1

Poids

350 Kg

Manutention

Main de levage 1.3 t | Nombre : 2

Domaine d'emploi

Réseau d'assainissement

Conformément aux lois en vigueur,ce document est la propriété de la SCPR.Il n'est permis d'en faire usage (reproduction,communication à un tiers etc...) qu'avec notre autorisation